**Гарантийное обслуживание не проводится в случае:**
-истечение гарантийного срока;
-несоблюдение условий эксплуатации;
-наличие на изделии механических повреждений;
-нанесение ущерба изделию или его утери в случае действия обстоятельств непреодолимой силы(стихии,пожара,наводнения и т.д.);
-нанесение ущерба изделию в результате умышленных или ошибочных действий Потребителя;
-на дефекты,возникшие в результате неправильной самостоятельной сборки мебели Покупателем;
-наличие следов постороннего вмешательства в изделие или ремонт изделия самостоятельно, либо организациями,предприятиями или частными лицами,неуполномоченными Производителем;
-нанесение ущерба изделию,вызванного попаданием внутрь посторонних предметов,жидкостей, животных,насекомых и др.;
-нанесение ущерба изделию в результате внесения изменений в его конструкцию;
-на дефекты,возникшие в результате несвоевременного самостоятельного технического обслуживания резьбовых и иных подвижных соединений;
-на дефекты мебельных чехлов,подвергшихся стирке;
-естественного износа,загрязнения и замятия ворса,возникшие в результате эксплуатации.
**ВНИМАНИЕ!**
Во всех этих случаях сервисное обслуживание происходит за счет Покупателя по расценкам Производителя.Характер дефекта определяет эксперт/представитель Производителя,который составляет при осмотре мебели Акт,о чем сообщает Покупателю.Приемка мебели без указания на явные недостатки-дефекты,которые могли быть установлены при обычном осмотре-лишает покупателя возможности в дальнейшем на них ссылаться.Претензии по внешнему виду изделия, некомплекту и несоответствию Договору принимаются только при получении товара.
**Порядок предъявления претензий:**
-бесплатное и платное сервисное обслуживание осуществляется по заявлению Покупателя, поданному в салон,по месту приобретения мебели.Срок устранения выявленных недостатков не

более 45дней со дня подачи письменного заявления Покупателем (ст20.Закона РФ “О защите прав потребителей")
-предприятие-изготовитель оставляет за собой право без уведомления клиента вносить изменения в конструкцию изделия(в том числе замену фурнитуры),не ухудшающие его конструктивные и эксплуатационные характеристики.

**ГАРАНТИЙНЫЙ ТАЛОН**
Требования ТР ТС025/2012"О безопасности мебельной продукции"соблюдаются в результате применения на добровольной основе ГОСТ19917-2014"Мебель для сидения и лежания.Общие технические условия".Изделия мебели должны храниться в крытых помещениях отправителя (получателя)при температуре не ниже+2-С и относительной влажности от45%до70%.
Гарантийный срок эксплуатации мебели для сидения и лежания бытовой-18месяцев,для общественных помещений-12месяцев.Срок службы-10лет.
**Условия гарантии.**
Претензии по некомплектности фурнитуры принимаются с предъявлением инструкции по сборке, документа соответствия качеству("Проверено ОТК")и гарантийным талоном(копия).
Претензии по качеству деталей принимаются с предъявлением этикетки от упаковки.
Все гарантийные работы производятся только при предъявлении настоящего гарантийного талона.

**СВИДЕТЕЛЬСТВО О ПРИЕМКЕ. ЗАКАЗ №**
Мебель соответствует ТР ТС025/2012,ГОСТ19917-2014и признана годной к эксплуатации.
**Дата выпуска изделия_____**
**Дата реализации _____**
**С условиями гарантийного обслуживания ознакомлен**

_____
Талон сохранять в течении гарантийного срока. (подпись покупателя)
**Срок службы изделия 10лет.**

Дата изготовления: _____

Штамп ОТК:

Дата продажи: _____

Штамп магазина:

ОЛМЕКО®
мебельная фабрика

# Инструкция по сборке

«Шелдон» диван-кровать 3х местный МБ.НМ.08.05.00.00.00
2460х915х850 (750 без подушек) (ШхГхВ)

850 (750 без подушек)

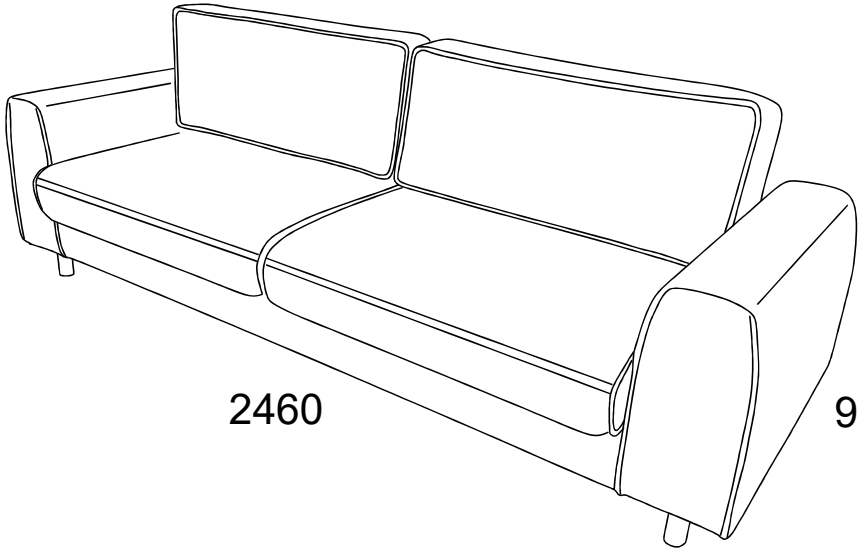

2460 915

ООО МФ "Олимп-мебель"
Россия, 606400,Нижегородская область, г.Балахна, ул.Челюскинцев, 27
тел. 8(831) 266-00-29
сайт: www.olmeko.ru

| | | | | | | |
|---|---|---|---|---|---|---|
| ① 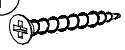 3,5x41 16шт. | ② H=100 3шт. | ③ 4x20 12шт. | ④ M8x60 6шт. | ⑤ M8 6шт. | ⑥ Винт M6x20 12шт. | ⑦ 2шт. |
| ⑧ 20x20 2шт. | ⑨ Шайба полиамидная 6шт. | ⑩ H=100 4шт. | ⑪ 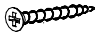 3,5x25 8шт. | ⑫ подкладка фетровая 4шт. | ⑬ 4шт. | ⑭ Винт M6x25 8шт. |
| ⑮ M6x25 4шт. | | | | | | |

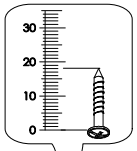

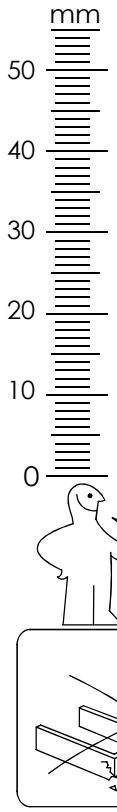


| Поз | Наименование | Кол-во |
|---|---|---|
| 1 | *Короб в сборе с сиденьем дивана 3х местного* | 1 |
| 2 | *Комплект боковин* | 1 |
| 3 | *Спинка дивана 3х местного* | 1 |
| 4 | *Подушка приспинная* | 2 |

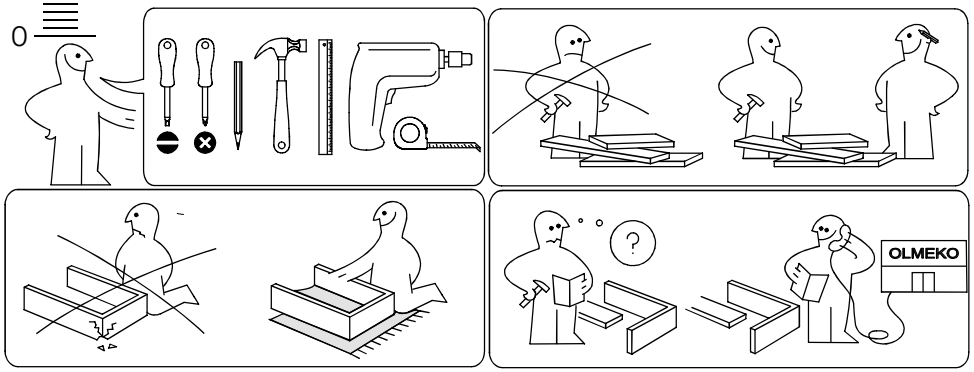


**Правила приемки мебели:**
При доставке не пренебрегайте и обязательно проверяйте приобретенную мебель на предмет ее комплектности(соответствию Договора индивидуального заказа)и внешних качественных признаков.
Допускаются и не являются дефектами мебели:
-морщины на обивочном материале,возникающие при снятии нагрузок и исчезающие после разглаживания рукой;
-разнооттеночность цвета и отличие рисунка лакокрасочного покрытия декора;
-незначительная разнооттеночность обивочных кож.заменителей и тканей.Разнооттеночность ткани, находящаяся в пределах3-х баллов9-ти бальной системы серых эталонов не является дефектом ткани;
-Изменение оттенков в зависимости от различного угла и типа освещения;
-остаточная деформация беспружинных мягких элементов,не более: 10%;
-усадка пружинных мягких элементов,используемых в качестве спального места(места для сидения), не более: 22мм;
- появление скрипа в процессе эксплуатации механизма также не является дефектом.
-Источники запаха,присущего новой мебели,как правило,присутствуют в незначительных концентрациях,и потому первоначальный запах мебели испарится самостоятельно и по прошествии некоторого времени станет незаметным.

**Эксплуатация мебели и уход за ней:**
-мебель предназначена для отдыха (сидя или лежа) в оборудованных закрытых помещениях при температуре не ниже+2°С и относительной влажности от45%до70%;
-избегайте прямого попадания солнечного света и воды на обивку и декоративные элементы изделия;
-предохраняйте деревянные и лакированные поверхности мебели,а также обивочную ткань от попадания на них жидкостей типа спиртовых растворителей,ацетона,бензина и т.д.
-не рекомендуется ставить на обитые тканью поверхности горячие предметы,а так же предметы, имеющие острые опоры;
-нельзя ставить мебель вблизи отопительных приборов и вплотную к сырым стенам;
-периодически проверяйте все резьбовые соединения,при необходимости подтягивайте их,смазывайте трущиеся металлические части механизма машинным маслом(1-2капли),предпочтительнее густая смазка.
-необходимо соблюдать правила безопасности при раскладывании и складывании механизмов трансформации диванов,избегать резких рывков и перекосов.Для моделей мягкой мебели,элементом которых является матрас,находящийся длительное время в сложенном состоянии(в положении "диван"),необходимо не реже1раза в месяц,во избежание усадки матраса,раскладывать механизм трансформации(в положение"кровать")не менее чем на8часов.
ВАЖНО!Во избежание нанесения травм следите,чтобы пальцы рук не находились между шарнирно-складывающимися деталями.
-перемещение изделия следует проводить не менее чем вдвоем,приподняв его над полом;
-для удаления пыли ткань следует регулярно обрабатывать пылесосом,используя специальные мебельные насадки;
-Модульные и секционные изделия следует перемещать только после предварительного отсоединения секций друг от друга.
-допустимые распределенные нагрузки на спальное место-не более150кг,на подлокотник-не более 20кг,на дно ящика(короба для белья,предназначенного только для хранения постельных принадлежностей) -не более10кг.Допустимые нагрузки на механизмы трансформации(кол-во кг на1 спальное место):миксотуаль-до70кг;дельфин/кенгуру-до90кг;
книжка/еврокнижка/кресло(посадочное место) -до110кг.на1пружину-змейку-до20кг;
-Подушки,наполненные синтетическим пухом,необходимо регулярно встряхивать.
НЕ ДОПУСКАЕТСЯ!Вставать ногами на изделие,садиться на подлокотники и изголовье, воздействовать на них каким-либо иным образом массой,превышающей20кг,а также использовать спальное место(место для сидения)для прыжков и физических упражнений.Не допускайте приложения к мебельному изделию резких усилий,а также усилий,превышающих допустимые значения.Во избежание несчастных случаев и повреждений купленной Вами мебели не разрешайте детям прыгать на диванах и креслах.При перемещении мебели с места на место недопустимо браться за подлокотники, нужно держать только за нижнюю часть каркаса.

**Уход за мебельными тканями:**
-немедленно удаляйте жидкости с поверхности изделия,чтобы предотвратить растяжение ткани и проникновение жидкости в основу покрытия;
-использование воды должно быть ограничено.Излишняя влага может оставить разводы,поэтому лучше использовать специальные средства,предназначенные для чистки мебельных тканей;
-чтобы избежать появления разводов,составы для удаления пятен необходимо использовать в малых количествах и наносить их от границ пятна к центру;
-предварительно опробуйте действие чистящего средства на образце ткани или на невидимом участке изделия;
-никогда не используйте несколько различных пятновыводящих средств;

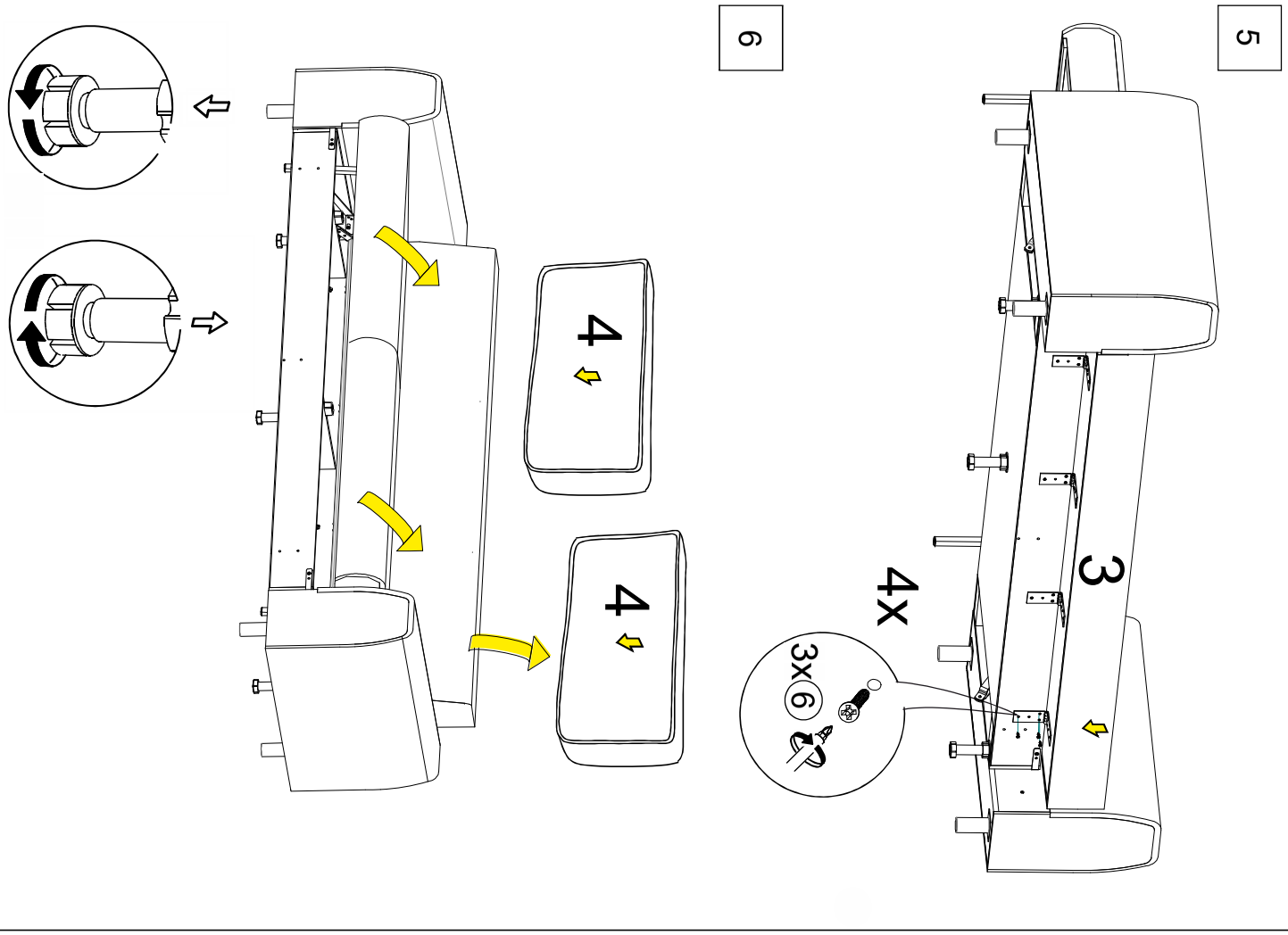


При необходимости регулировки зазора между боковинами и сидением, установите прокладочные шайбы ⑨.
Отрегулировать можно одну или обе боковины, на Ваше усмотрение.

- для равномерного увеличения зазора установите шайбы на все отверстия боковины;

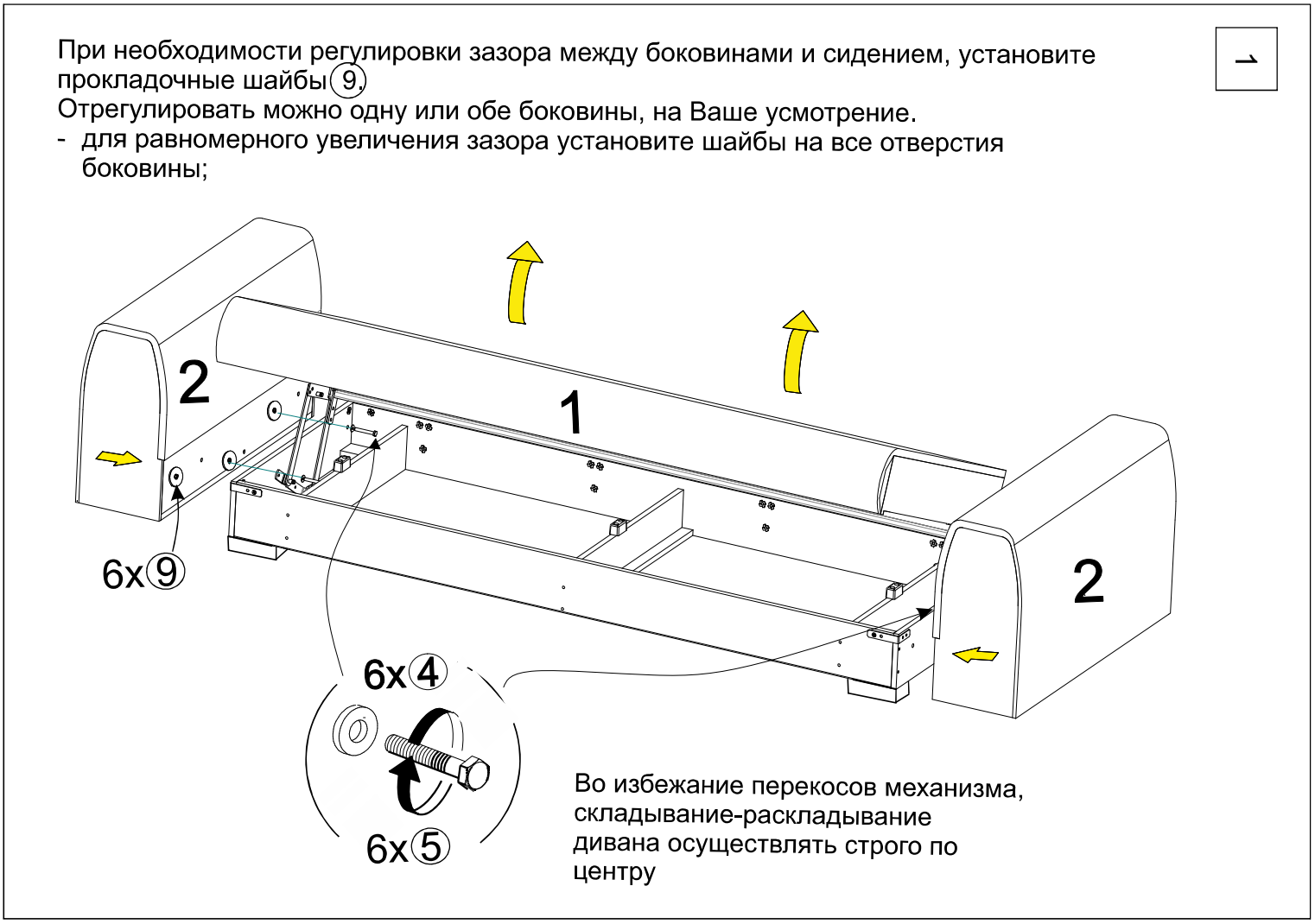


Во избежание перекосов механизма, складывание-раскладывание дивана осуществлять строго по центру

2

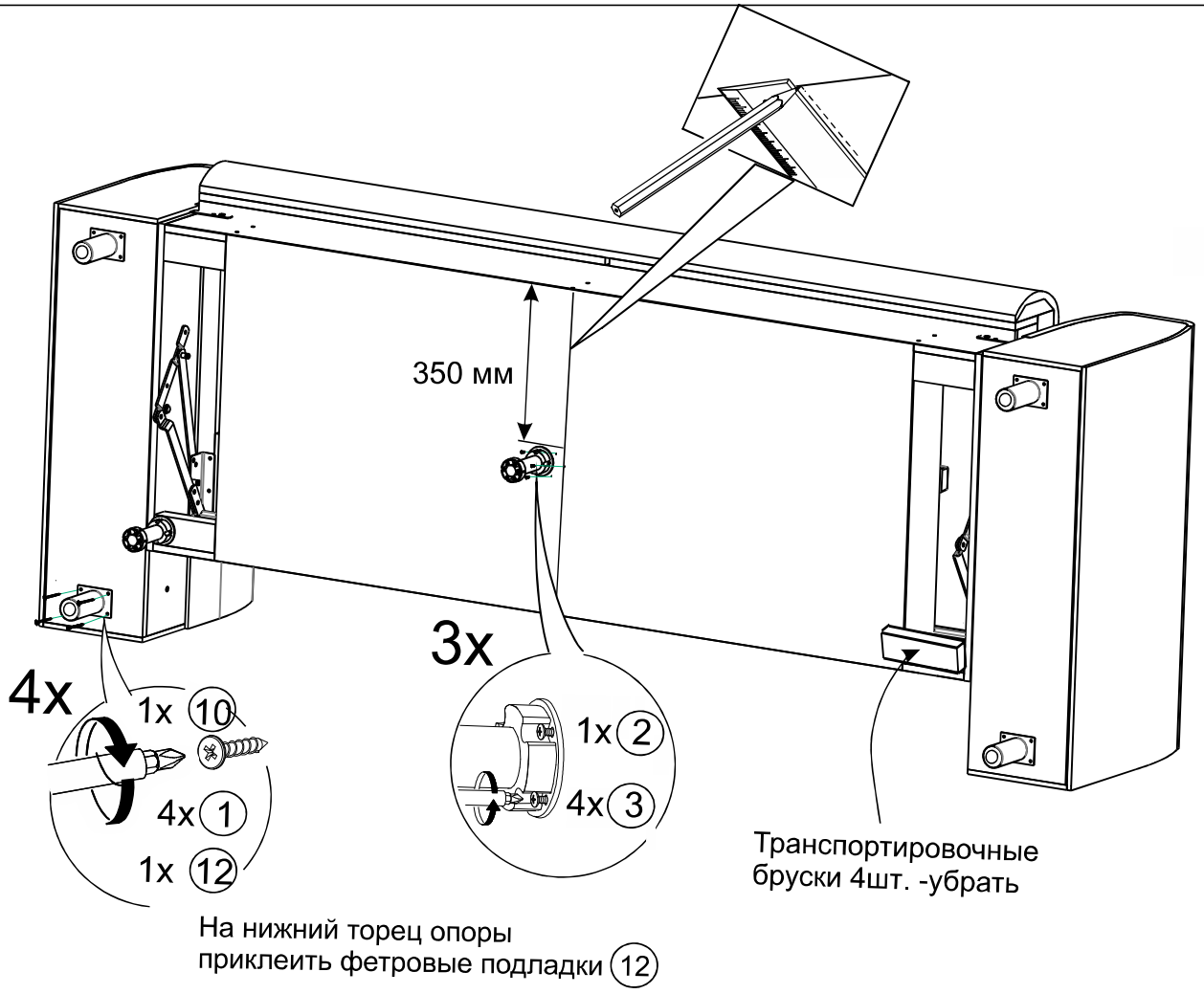


На нижний торец опоры
приклеить фетровые подладки (12)

4

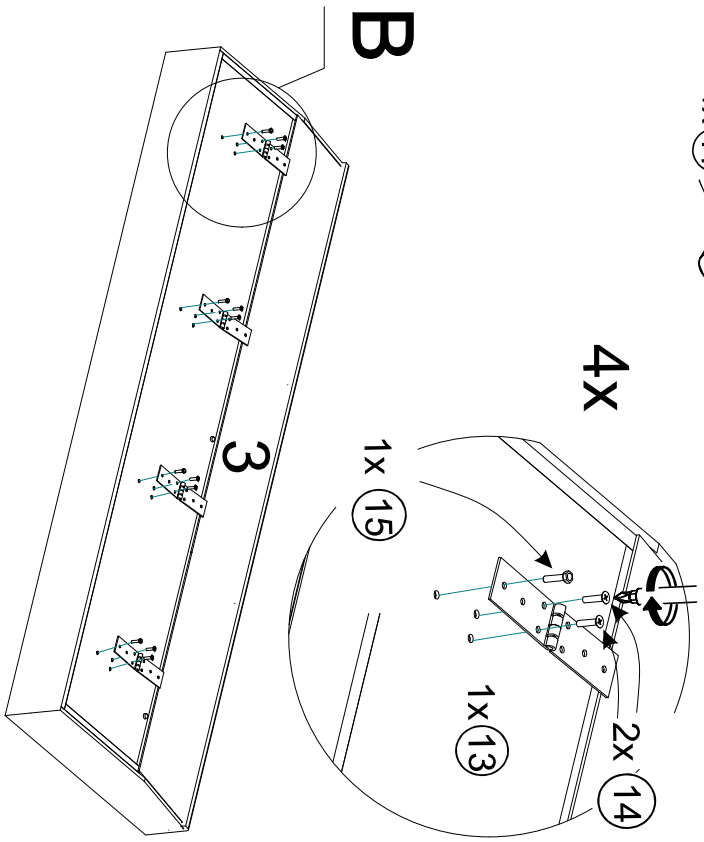

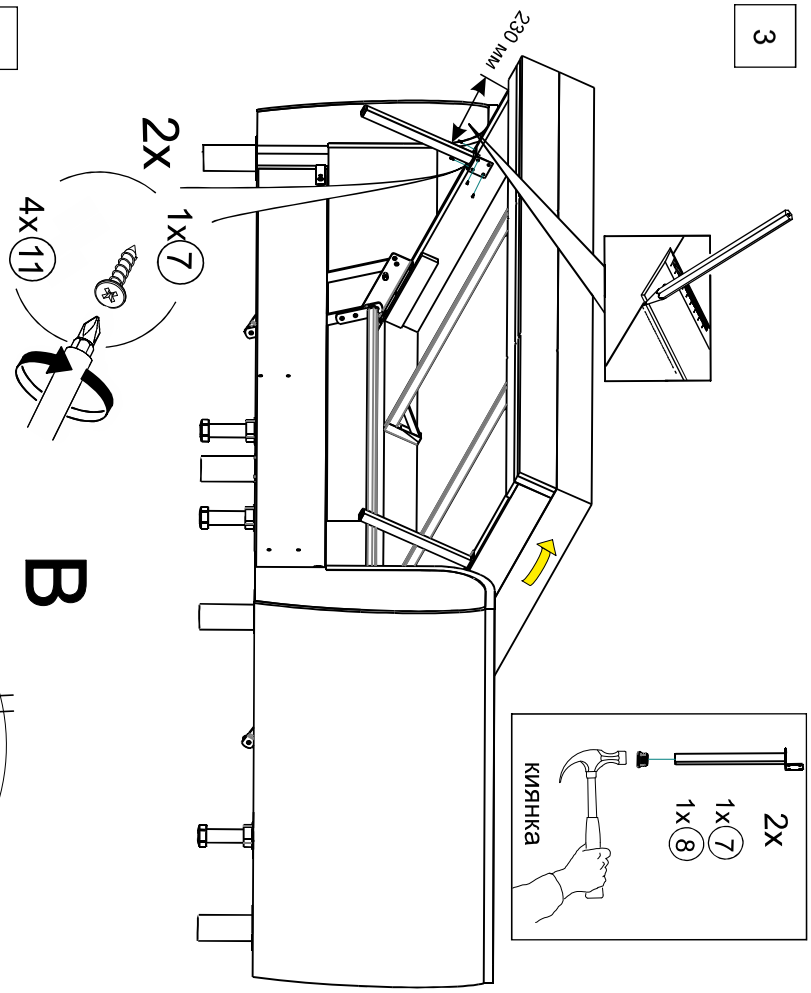
3